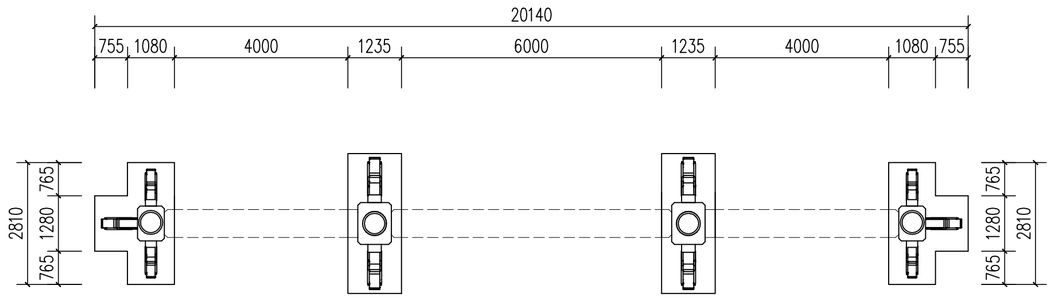

古香林门楼平面图 1:100

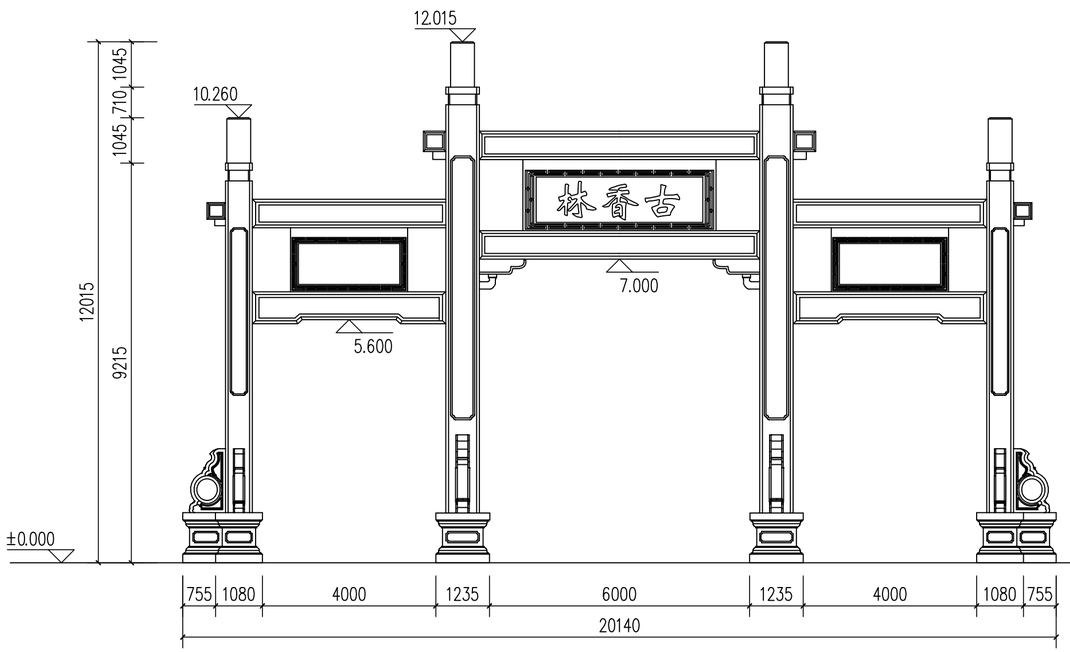

古香林门楼立面图1 1:100

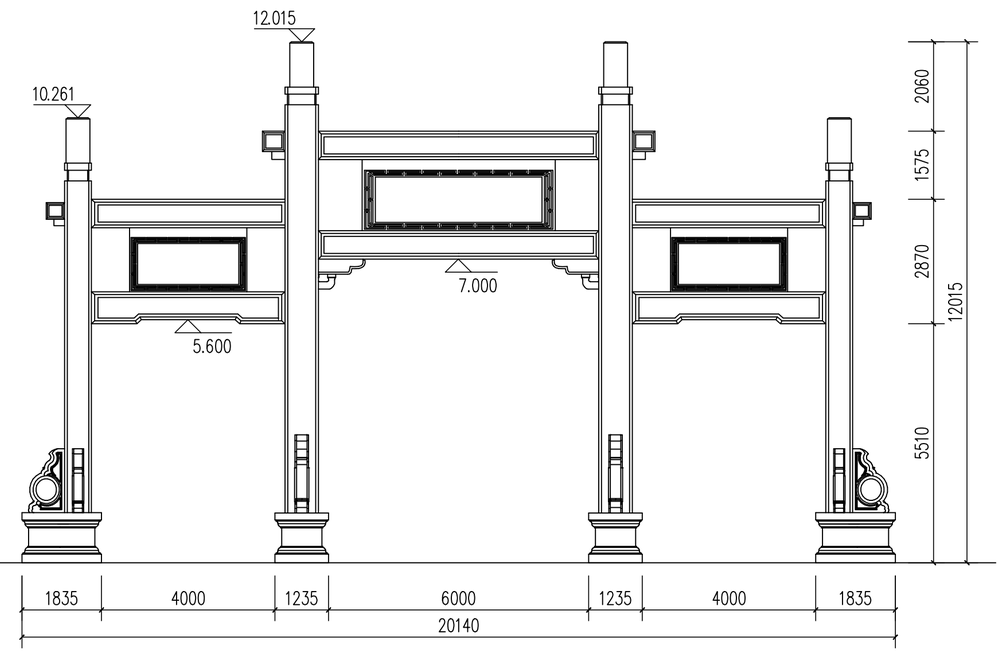

古香林门楼立面图2 1:100